Tapa rellenable con marco para arquetas



Tapa rellenable con marco para arquetas, fabricada íntegramente en acero inoxidable AISI 304, diseñada para su instalación en suelos y zonas pavimentadas donde se requiera mantener la continuidad estética del acabado.

El sistema está compuesto por un **marco perimetral y una tapa preparada para ser rellenada con el mismo material de acabado del pavimento** —baldosa, gres, piedra, hormigón u otros materiales—, permitiendo integrar la tapa de forma discreta en el entorno.

Su diseño permite disponer de un **acceso registrable a la arqueta**, facilitando las labores de inspección, mantenimiento y acceso a las instalaciones situadas bajo el pavimento.

Las tapas incorporan **tornillos de elevación**, cuya cantidad varía según el modelo, que permiten facilitar la extracción de la tapa cuando sea necesario realizar trabajos de mantenimiento o inspección.

La fabricación en **acero inoxidable AISI 304** proporciona una elevada resistencia mecánica y una buena resistencia frente a la corrosión, siendo una solución adecuada para instalaciones que requieren durabilidad y un acabado de calidad.

20x20 cm

ALTURA HEIGHT 50 mm

Referencias
Marco y tapa:
09001521

Material / Material	AISI 304
Peso / Weight	600 gr
Resistencia / Load class	A-15

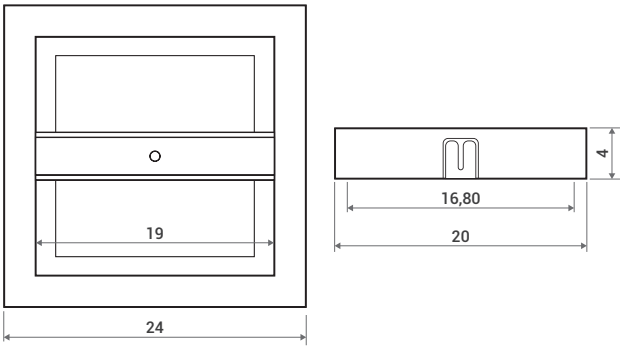

25x25 cm

ALTURA HEIGHT 50 mm

Referencias
Marco y tapa:
09001525

Material / Material	AISI 304
Peso / Weight	700 gr
Resistencia / Load class	A-15

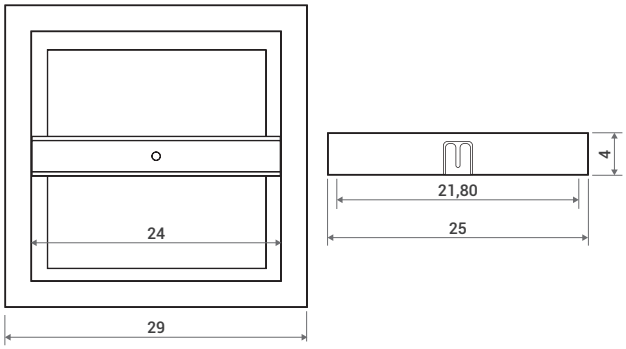

30x30 cm

ALTURA HEIGHT 50 mm

Referencias
Marco y tapa:
09001530

Material / Material	AISI 304
Peso / Weight	900 gr
Resistencia / Load class	A-15

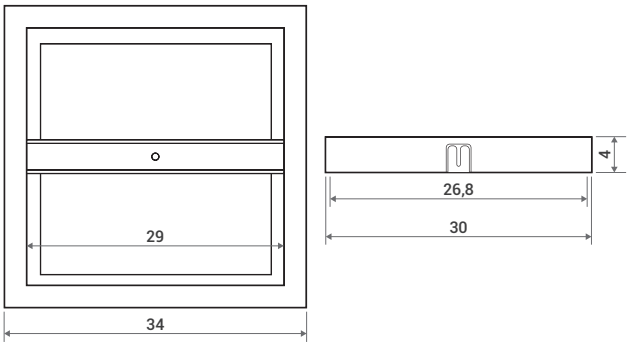

33x33 cm

ALTURA HEIGHT 50 mm

Referencias
Marco y tapa:
09001533

Material / Material	AISI 304
Peso / Weight	1000 gr
Resistencia / Load class	A-15

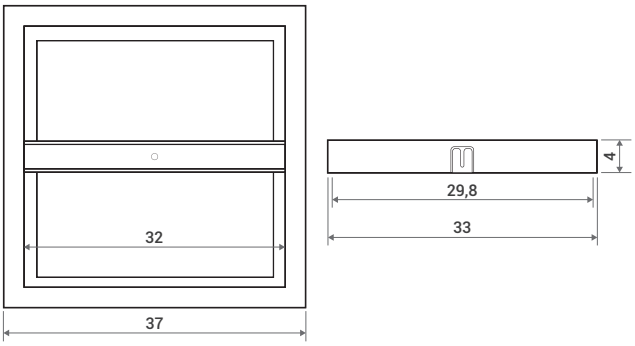

40x40 cm

ALTURA HEIGHT 50 mm

Referencias
Marco y tapa:
09001540

Material / Material	AISI 304
Peso / Weight	1300 gr
Resistencia / Load class	A-15

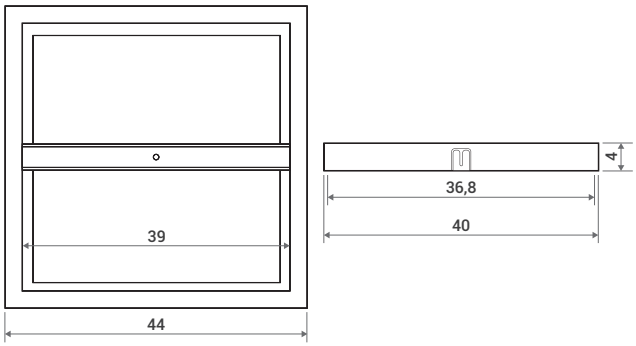

50x50 cm

ALTURA HEIGHT 50 mm

Referencias
Marco y tapa:
09001550

Material / Material	AISI 304
Peso / Weight	1700 gr
Resistencia / Load class	A-15

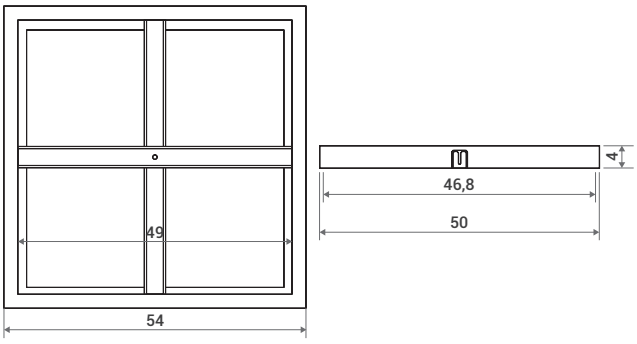

60x60 cm

ALTURA HEIGHT 50 mm

Referencias
Marco y tapa:
09001560

Material / Material	AISI 304
Peso / Weight	2000 gr
Resistencia / Load class	A-15

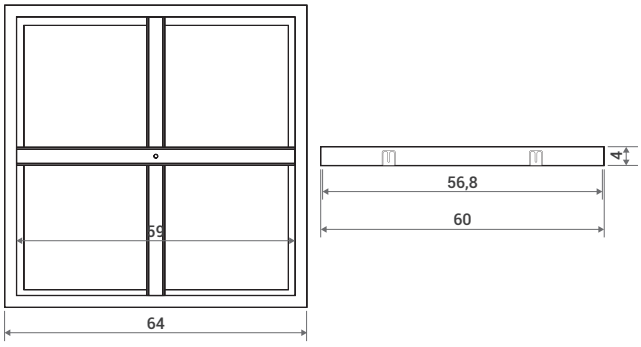

70x70 cm

ALTURA HEIGHT 50 mm

Referencias
Marco y tapa:
09001570

Material / Material	AISI 304
Peso / Weight	2600 gr
Resistencia / Load class	A-15

